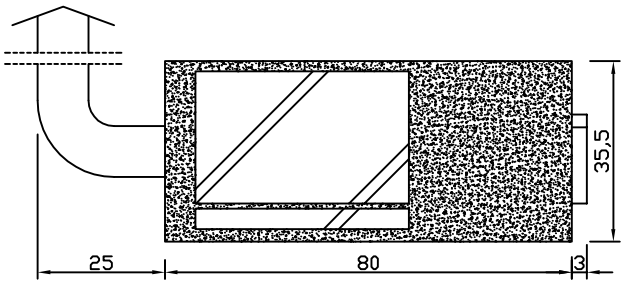

SITUAÇÃO 1
Queimador longitudinal
COD 2102 E

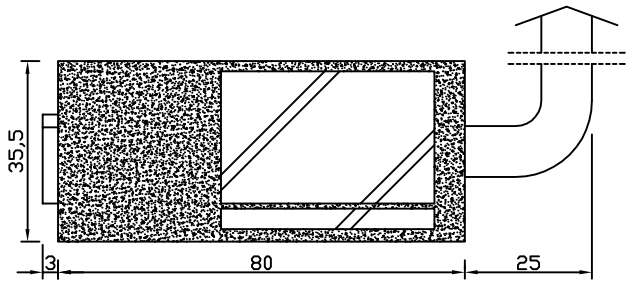

SITUAÇÃO 2
Queimador longitudinal
COD 2102 D

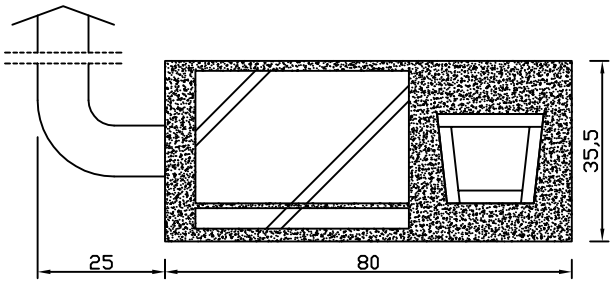

SITUAÇÃO 3
Queimador transversal
COD 2101 E

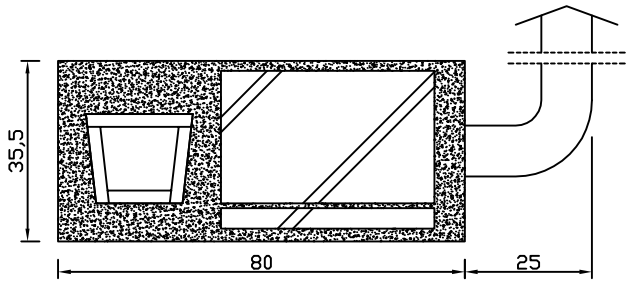

SITUAÇÃO 4
Queimador transversal
COD 2101 D

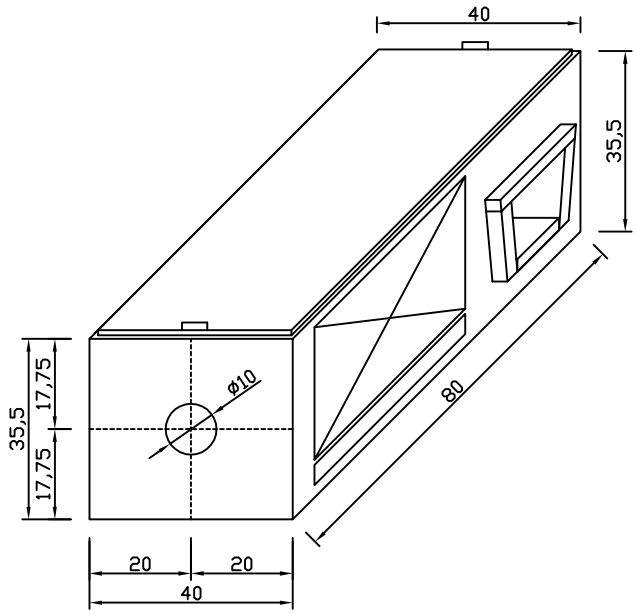

DETALHE SAÍDA CHAMINÉ

Detalhes
Ecofogão
Escala 1:15

www.ecofogao.com

Exemplo de instalação do modelo Ecoforno, Situação 1 – imagem ilustrativa

Exemplo de instalação do modelo Ecoforno, Situação 2 – imagem ilustrativa

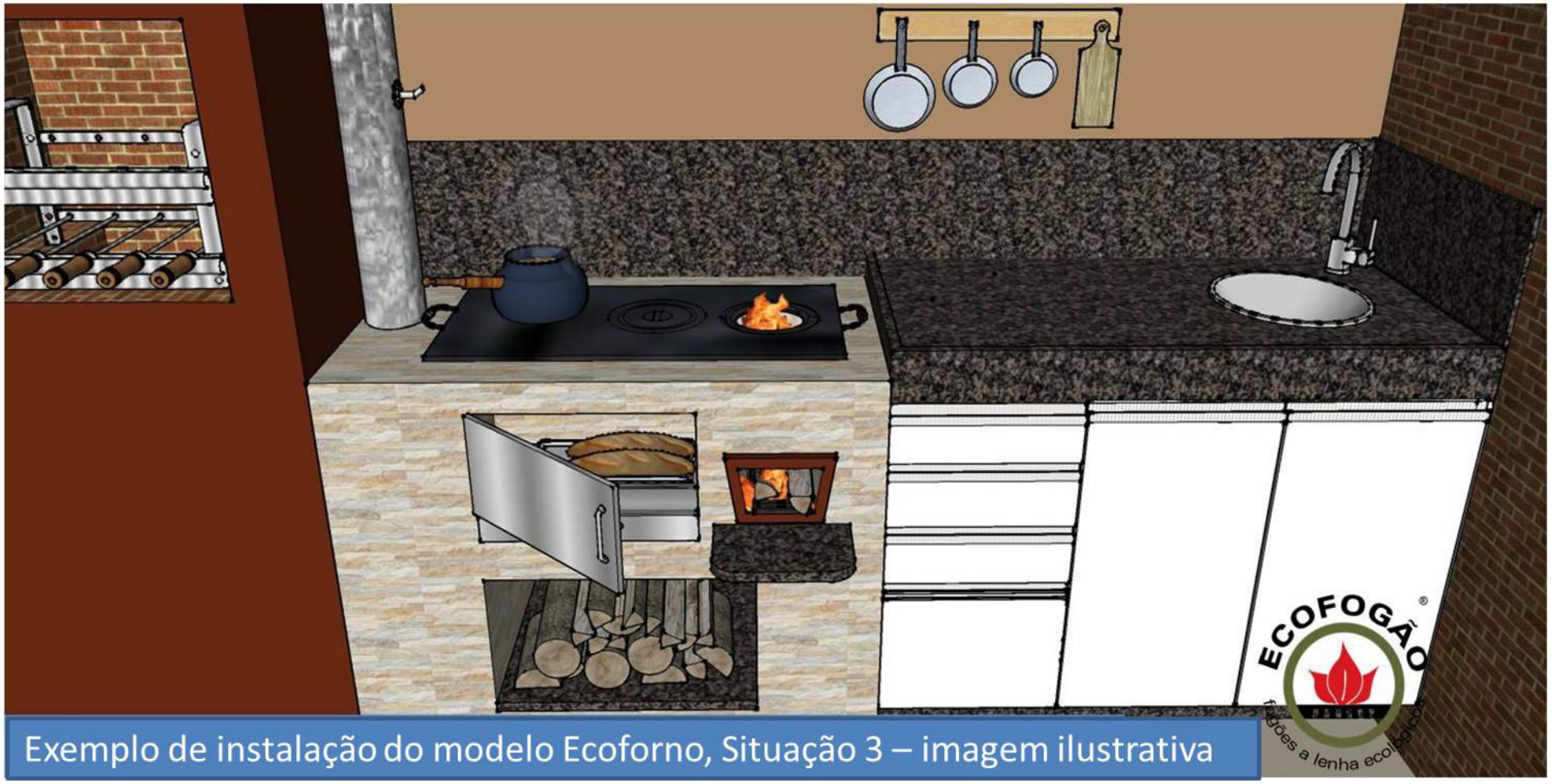

Exemplo de instalação do modelo Ecoforno, Situação 3 – imagem ilustrativa

Exemplo de instalação do modelo Ecoforno, Situação 4 – imagem ilustrativa